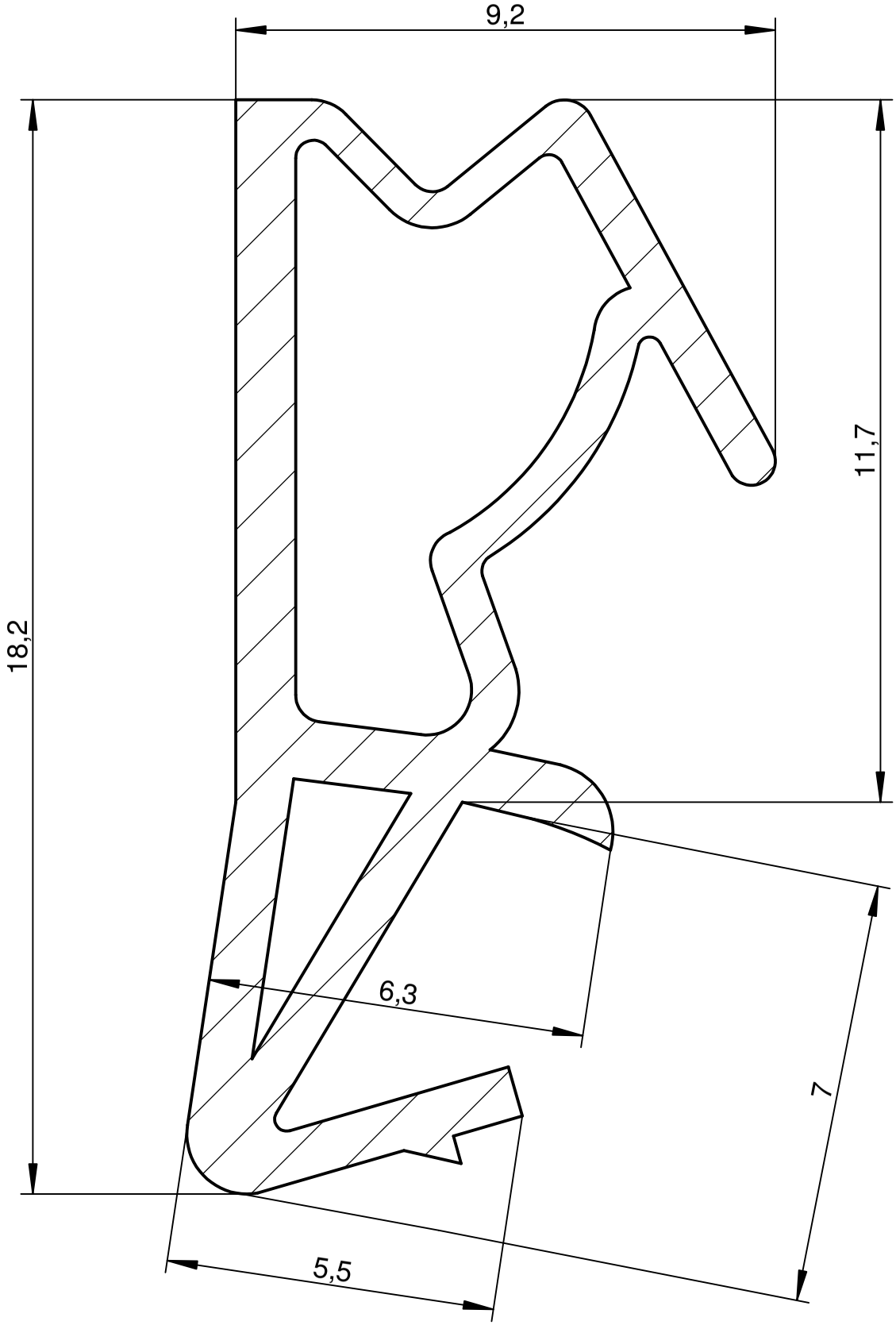

M 1:1

Das Urheberrecht an dieser Zeichnung behalten wir uns vor. Ohne unsere schriftliche Zustimmung darf sie weder kopiert, noch sonst-wie vervielfältigt oder Dritten zugänglich gemacht werden.

Eine schutzrechtliche Absicherung unserer Entwicklung, auch für den Fall der Patenterteilung oder Gebrauchsmuster-Registrierung, behalten wir uns ausdrücklich vor.

weich	Maße ohne Toleranz-angaben nach DIN 16941 - 2 B	*Maßstab 10:1*	*Gewicht*
		Werkstoff Deventer Purene S	

2011	*Datum*	*Name*
Bearb.	30.06.	Born
Gepr.		
Norm		

S 6512a BS

DEVENTER

Flügelfalzdichtung

Blatt 1 / 1 *Blätter*

Zust.	*Änderung*	*Datum*	*Name*	*Urspr.*	*Ers. für:*	*Ers. durch:*

19.01.2018 09:07:02

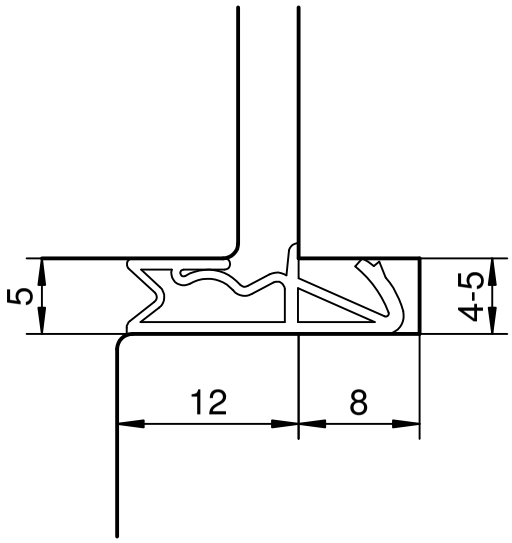

Eine schutzrechtliche Absicherung unserer Entwicklung, auch für den Fall, der Patentierung oder Gebrauchsmuster- Registrierung, behalten wir uns vor.

Das Urheberrecht an dieser Zeichnung behalten wir uns vor. Ohne unsere schriftliche Zustimmung darf sie weder kopiert, noch sonst- wie vervielfältigt oder Dritten zugänglich gemacht werden.

Maße ohne Toleranz-angaben nach DIN 16941 - 2 B

2011	*Datum*	*Name*
Bearb.	30.06.	Born
Gepr.		
Norm		

Maßstab 2:1 | *Gewicht*

Einbauzeichnung

S 6512a BS

DEVENTER

Flügelfalzdichtung

Blatt 1 / 1 *Blätter*

Zust.	*Änderung*	*Datum*	*Name*	*Urspr.*	*Ers. für:*	*Ers. durch:*

19.01.2018 09:07:08