ΠΑΡΑΓΓΕΛΙΑ No.:	ΑΠΟ:
ΗΜ/ΝΙΑ:	ΠΡΟΣ:

ΤΥΠΟΣ: Α-Α

ΣΤΑΘΕΡΟ ΚΑΤΩ ΦΥΛΛΟ ΑΝΑΣΥΡΟΜΕΝΟ-ΑΝΑΚΛΙΝΟΜΕΝΟ	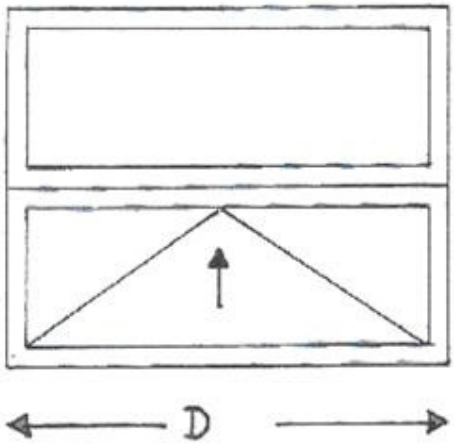	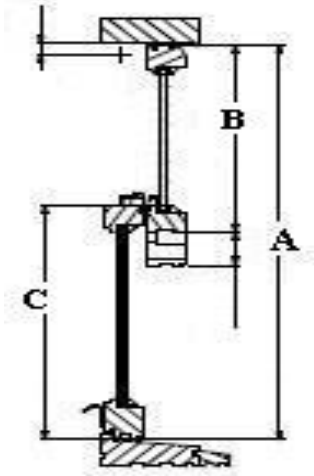

Α/Α	ΠΑΤΟΥΡΑ ΚΑΣΑΣ - A -	ΥΨΟΣ ΦΥΛΛΟΥ - C -	ΒΑΡΟΣ ΦΥΛΛΟΥ	ΠΛΑΤΟΣ ΦΥΛΛΟΥ - D -	ΧΡΩΜΑ	ΤΕΜΑΧΙΑ / ΠΑΡΑΘΥΡΑ

ΣΦΡΑΓΙΔΑ *ΥΠΟΓΡΑΦΗ ΠΕΛΑΤΗ*